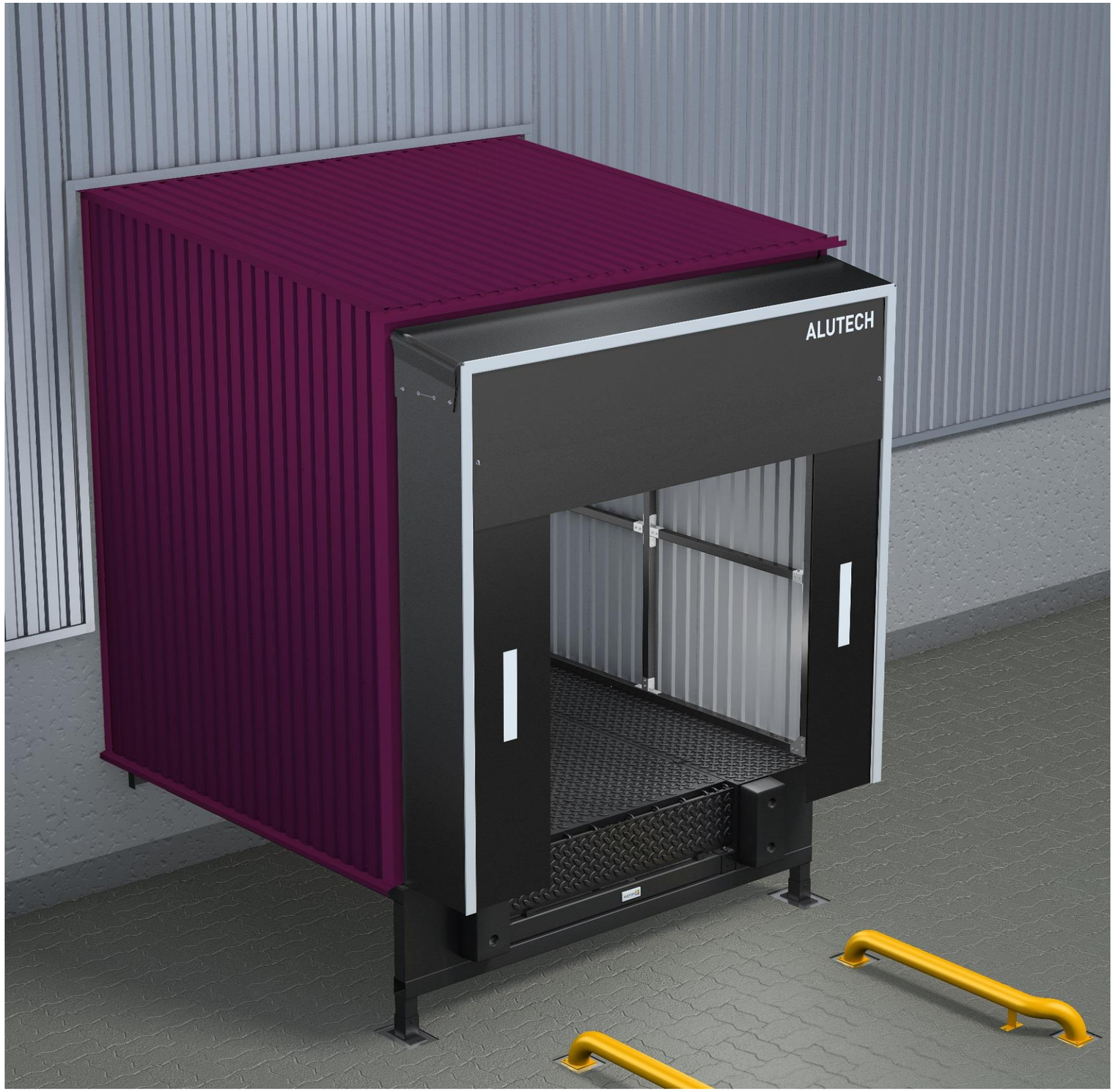

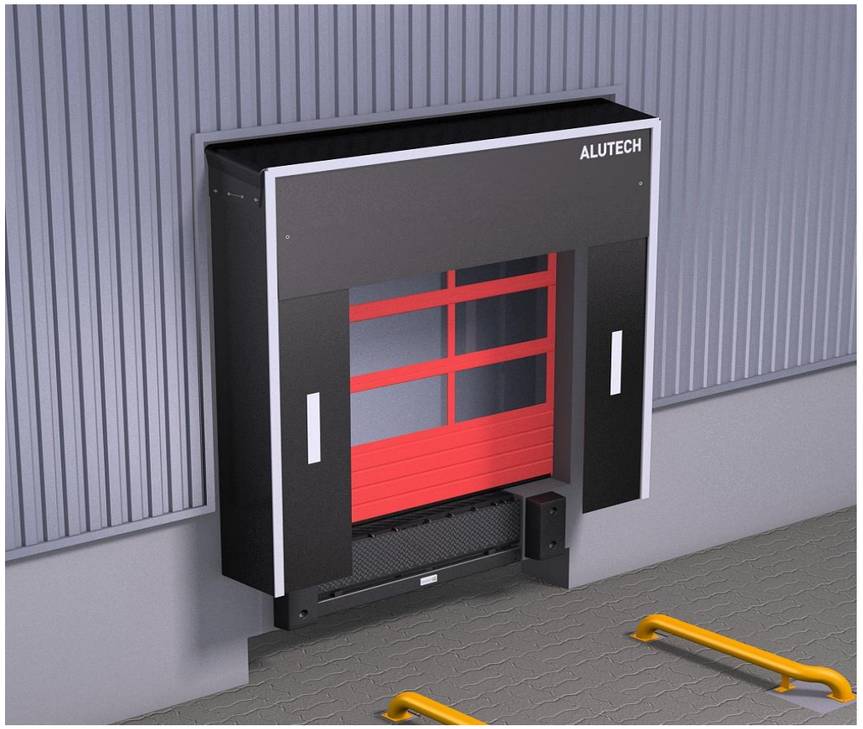

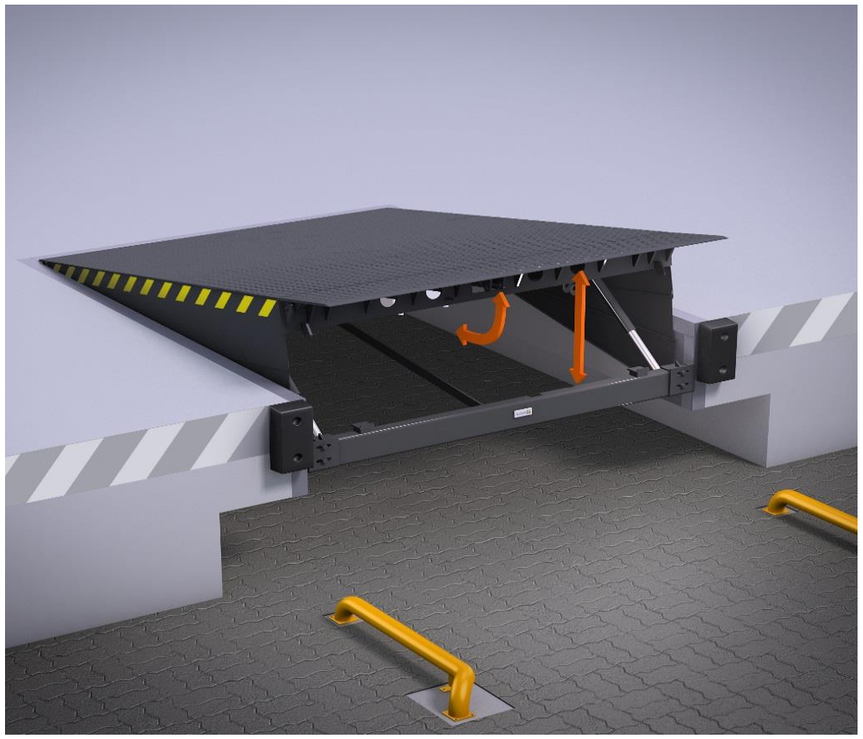

Действует с 20.06.2019

РОЗНИЧНЫЙ ПРАЙС-ЛИСТ НА ПЕРЕГРУЗОЧНУЮ ТЕХНИКУ (РФ)

АЛЮТЕХ
Группа компаний

Все цены указаны в российских рублях с НДС

Систему скидок запрашивайте в региональном представительстве ГК "Алютех"

СОДЕРЖАНИЕ

Герметизатор проема **Aluetch DSF** занавесочного типа со складной алюминиевой рамой	3
Электрогидравлическая уравнительная платформа с поворотной аппарелью **Aluetch SL**	4
Электрогидравлическая уравнительная платформа с выдвижной аппарелью **Aluetch TL**	5
Перегрузочная площадка **Aluetch PSL**	6
Перегрузочная площадка **Aluetch PTL**	7
Перегрузочный тамбур **Aluetch DH**	8
Дополнительное оборудование **Aluetch**	9

ГЕРМЕТИЗАТОР ПРОЕМА ALUTECH DSF

ЗАНАВЕСОЧНОГО ТИПА СО СКЛАДНОЙ АЛЮМИНИЕВОЙ РАМОЙ

Стандартные размеры		Ширина NW, мм
Высота NH, мм	3 400	3 400
		76 940р.

Глубина, мм	600
Длина верхнего тента, мм	1000
Цвет	черный
Боковой тент, мм	600
Парковочные сигнальные полосы	белые

Опции	Ед. изм.	Цена
Специальная высота до 3 400 мм (**min 2 000 мм**)*	за каждые 100 мм	0р.
Специальная высота свыше 3 400 мм (**max 4 500 мм**)*	за каждые 100 мм	1 477р.
Специальная ширина до 3400 мм (**min 2 000 мм**)*	за каждые 100 мм	0р.
Специальная ширина свыше 3 400 мм (**max 4 500 мм**)*	за каждые 100 мм	1 477р.
Боковые тенты шириной **700 мм**	м.п.	1 824р.
Верхний тент длиной **1 200 мм**	шт.	9 267р.
Верхний тент длиной **1 500 мм**	шт.	12 485р.
Нанесение цифр на вехний тент (высота цифр **400 мм**, цвет **белый**), цена за символ	шт.	1 564р.
Верхний тент с разрезами (**3 сегмента**)	шт.	1 477р.

*Специальные размеры с шагом 100 мм.

ЭЛЕКТРОГИДРАВЛИЧЕСКАЯ УРАВНИТЕЛЬНАЯ ПЛАТФОРМА С ПОВОРОТНОЙ АППАРЕЛЬЮ
ALUTECH SL

АЛЮТЕХ
Группа компаний

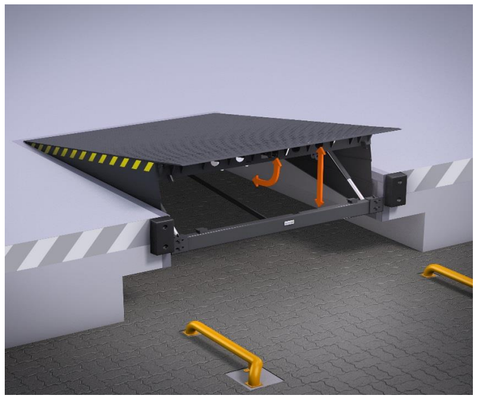

Стандартный комплект поставки
Динамическая нагрузка **60 кН** (6 тонн)
Длина аппарели **400 мм**
Цвета **RAL9005** (черный), **RAL7016** (серый), **RAL5010** (синий)
Блок управления **CUL01 400 В**
Гидравлическое масло **до -15 °С**
Толщина основного листа **6/8 мм**
Толщина аппарели **12/14 мм**
Два основных подъемных цилиндра
Длина кабелей питания гидростанции **7/10 м**
Мощность электродвигателя **0,75 кВт**
Рабочее давление **120 бар**

NL - заказная длина, мм
NW - заказная ширина, мм
LH - заказная высота, мм
Размер эффективной рабочей зоны
A - вверх, мм
B - вниз, мм

Дополнительные опции	Цена
Аппарель со скосами **2x125 мм**	2 129р.
Аппарель сегментированная **2x125 мм**	11 613р.
Низкотемпературное масло до **- 40 °С**	4 161р.
Покраска в нестандартный цвет по каталогу **RAL**	12 388р.
Датчик положения секционных ворот	5 277р.
Удлинение кабелей питания гидростанции **+3 м**	1 581р.

						Наценка за тип монтажа (к цене модели S)		
NL	**NW**	**LH**	**A**	**B**	**S (базовая)**	**W**	**C**	**B**
2 000	1 750	600	265	295	281 517р.	19 706р.	21 114р.	39 412р.
	2 000				283 648р.	19 855р.	21 274р.	39 711р.
	2 250				308 133р.	21 569р.	23 110р.	43 139р.
2 300	1 800	600	320	280	287 580р.	не доступны		
	2 000				290 055р.			
2 500	1 750	600	325	295	292 551р.	20 479р.	21 941р.	40 957р.
	2 000				294 772р.	20 634р.	22 108р.	41 268р.
	2 250				320 299р.	22 421р.	24 022р.	44 842р.
3 000	1 750	700	390	290	304 946р.	21 346р.	22 871р.	42 692р.
	2 000				307 437р.	21 521р.	23 058р.	43 041р.
	2 250				329 672р.	23 077р.	24 725р.	46 154р.
3 500	1 750	800	450	390	333 832р.	23 368р.	25 037р.	46 737р.
	2 000				334 511р.	23 416р.	25 088р.	46 832р.
	2 250				360 845р.	25 259р.	27 063р.	50 518р.
4 000	1 750	900	510	390	360 376р.	25 226р.	27 028р.	50 453р.
	2 000				363 061р.	25 414р.	27 230р.	50 828р.
	2 250				392 961р.	27 507р.	29 472р.	55 015р.
4 500	1 750	900	570	380	386 486р.	27 054р.	28 986р.	54 108р.
	2 000				389 506р.	27 265р.	29 213р.	54 531р.
	2 250				420 225р.	29 416р.	31 517р.	58 832р.

Модель S (базовая)

Простая и быстрая установка на окончательном этапе строительства. Монтаж осуществляется сваркой заднего уголка платформы и кронштейнов крепления передней опорной балки с уголками приямка.

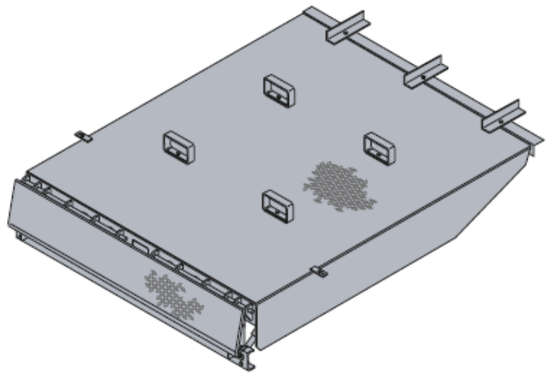

Модель W

Платформа имеет самоподдерживающую раму с уголками по бокам и сзади. Уголки платформы располагаются на приямке и привариваются к его металлическому обрамлению. Монтаж осуществляется на конечном этапе строительства.

Модель C

Конструкция платформы аналогична модели W. Дополнительно имеет регулировочные болты для установки по уровню и анкеры по периметру для сварки с арматуреой приямка. Позволяет осуществить заливку окончательного пола высотой до 100мм.

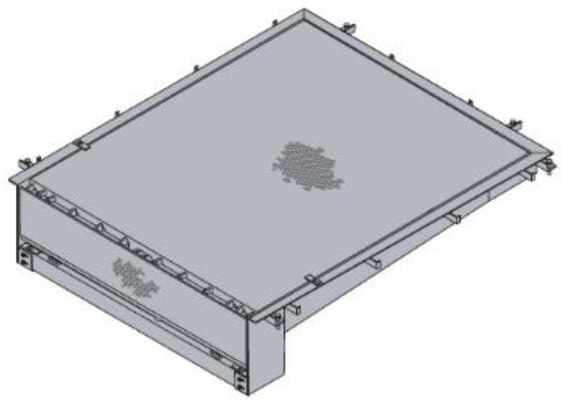

Модель B

Каркас платформы представляет собой металлическую опалубку и позволяет осуществить заливку бетона после монтажа платформы. По периметру имеются анкеры для крепления к арматуре. Не требует предварительной подготовки приямка и может быть использована на начальном этапе строительства объекта.

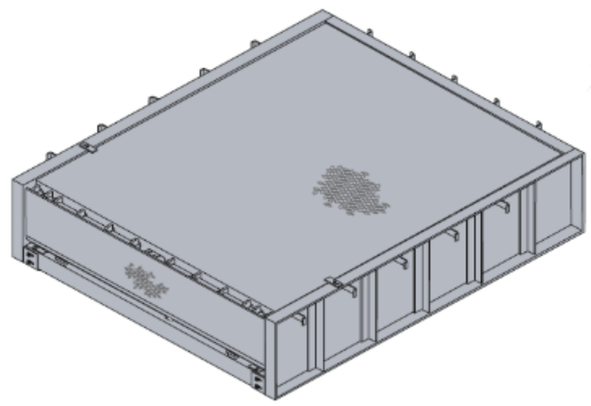

ЭЛЕКТРОГИДРАВЛИЧЕСКАЯ УРАВНИТЕЛЬНАЯ ПЛАТФОРМА С ВЫДВИЖНОЙ АППАРЕЛЬЮ
ALUTECH TL

АЛЮТЕХ
Группа компаний

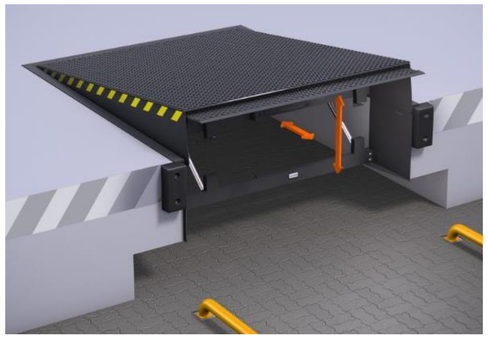

Стандартный комплект поставки
Динамическая нагрузка - **60 кН** (6 тонн)
Длина аппарели - **500 мм**
Цвета: **RAL9005** (черный), **RAL7016** (серый), **RAL5010** (синий)
Блок управления - **CUL11 3~400 В**
Гидравлическое масло **до -15 °С**
Толщина основного листа - **8/10 мм**
Толщина аппарели - **12/14 мм**
Два основных подъемных цилиндра
Длина кабелей питания гидростанции - **7/10 м**
Мощность электродвигателя - **1,5 кВт**
Рабочее давление - **150 бар**

NL - заказная длина, мм
NW - заказная ширина, мм
LH - заказная высота, мм
Размер эффективной рабочей зоны
A - вверх, мм
B - вниз, мм

Дополнительные опции	Цена
Аппарель со скосами **2x125 мм**	2 129р.
Сегментированная аппарель **2x140 мм**	19 858р.
Аппарель длиной **1000 мм**	24 526р.
Низкотемпературное масло до **- 40 °С**	4 161р.
Покраска в нестандартный цвет по каталогу **RAL**	12 388р.
Датчик положения секционных ворот	5 277р.
Удлинение кабелей питания гидростанции (**+3 м**)	1 728р.

								Наценка за тип монтажа (к цене модели S)		
NL	**NW**	**LH**	**LL**				**S (базовая)**	**W**	**C**	**B**
			500		**1000**					
			A	**B**	**A**	**B**				
2 000	1 750	600	270	280	340	330	357 458р.	25 022р.	26 809р.	50 044р.
	2 000						345 381р.	24 177р.	25 904р.	48 353р.
	2 250						372 253р.	26 058р.	27 919р.	52 115р.
2 500	1 750	600	330	270	400	295	375 064р.	26 254р.	28 130р.	52 509р.
	2 000						371 895р.	26 033р.	27 892р.	52 065р.
	2 250						401 221р.	28 085р.	30 092р.	56 171р.
3 000	1 750	700	380	330	460	370	392 683р.	27 488р.	29 451р.	54 976р.
	2 000						389 528р.	27 267р.	29 215р.	54 534р.
	2 250						437 639р.	30 635р.	32 823р.	61 269р.
3 500	1 750	800	455	375	530	420	452 275р.	31 659р.	33 921р.	63 318р.
	2 000						439 031р.	30 732р.	32 927р.	61 464р.
	2 250						474 057р.	33 184р.	35 554р.	66 368р.
4 000	1 750	900	515	435	580	470	471 219р.	32 985р.	35 341р.	65 971р.
	2 000						476 496р.	33 355р.	35 737р.	66 709р.
	2 250						514 067р.	35 985р.	38 555р.	71 969р.
4 500	1 750	900	575	370	650	390	490 363р.	34 325р.	36 777р.	68 651р.
	2 000						489 024р.	34 232р.	36 677р.	68 463р.
	2 250						510 806р.	35 756р.	38 310р.	71 513р.

Модель S (базовая)

Простая и быстрая установка на окончательном этапе строительства. Монтаж осуществляется сваркой заднего уголка платформы и кронштейнов крепления передней опорной балки с обрамлением приямка.

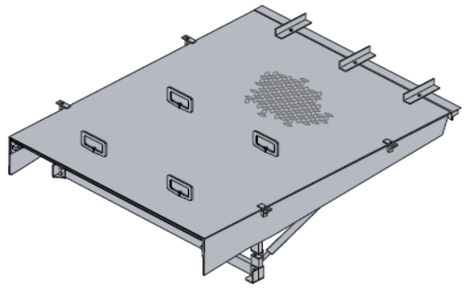

Модель W

Платформа имеет самоподдерживающую раму с уголками по бокам и сзади. Уголки платформы располагаются на приямке и привариваются к его металлическому обрамлению. Монтаж осуществляется на конечном этапе строительства.

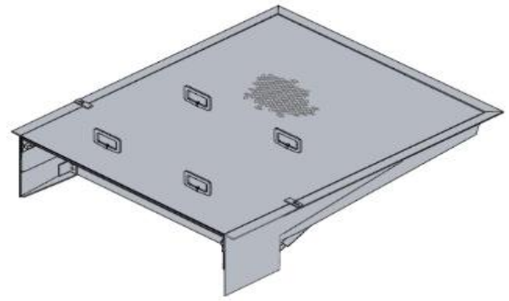

Модель C

Конструкция платформы аналогична модели W. Дополнительно имеет регулировочные болты для установки по уровню и анкеры по периметру для сварки с арматурой приямка. Позволяет осуществить заливку окончательного пола высотой до 100 мм.

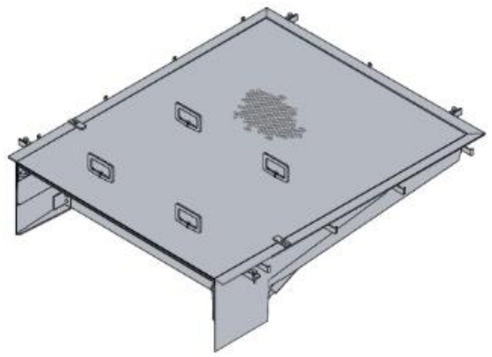

Модель B

Каркас платформы представляет собой металлическую опалубку и позволяет осуществить заливку бетона после монтажа платформы. По периметру имеются анкеры для крепления к арматуре. Не требует предварительной подготовки приямка и может быть использована на начальном этапе строительства рампы.

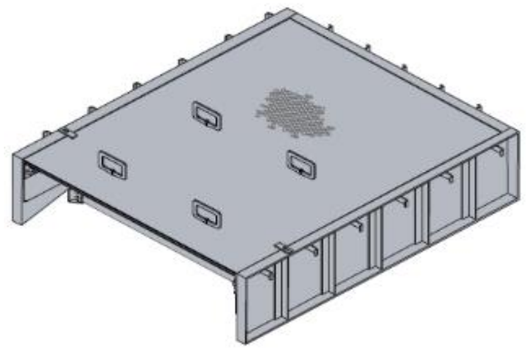

ПЕРЕГРУЗОЧНАЯ ПЛОЩАДКА ALUTECH PSL

На изображении показана перегрузочная площадка PSL со встроенной уравнительной платформой SL

Стандартный комплект поставки
Динамическая нагрузка - **60 кН** (6 тонн)
Ширина площадки - **3400 мм**
Высота площадки - **900-1400 мм** на выбор
Угол примыкания к зданию - **90°**
Цвета: **RAL9005** (черный), **RAL7016** (серый), **RAL5010** (синий)
Толщина рифленого листа - **6/8 мм**
Дополнительные опоры при длине ≥3000 мм

Заказная длина платформы, мм	Заказная высота площадки, мм
2000	900, 1000, 1100, 1200, 1300, 1400
2500	900, 1000, 1100, 1200, 1300, 1400
3000	1000, 1100, 1200, 1300, 1400
3500	1100, 1200, 1300, 1400
4000	1200, 1300, 1400
4500	1200, 1300, 1400

Дополнительные опции	Цена
Покраска в нестандартный цвет по каталогу **RAL**	12 388р.
Дополнительные опоры **при длине 2000 и 2500 мм**	13 386р.

Ширина площадки	NL	NW	Угол примыкания к фасаду здания		
			90°	45°/135°	60°/120°
3400	2 000	1 750	129 275р.	231 925р.	194 153р.
		2 000	129 275р.	231 925р.	194 153р.
		2 250	129 275р.	231 925р.	194 153р.
	2 500	1 750	140 516р.	252 092р.	211 036р.
		2 000	140 516р.	252 092р.	211 036р.
		2 250	140 516р.	252 092р.	211 036р.
	3 000	1 750	153 251р.	263 943р.	222 299р.
		2 000	153 251р.	263 943р.	222 299р.
		2 250	153 251р.	263 943р.	222 299р.
	3 500	1 750	168 594р.	277 467р.	235 804р.
		2 000	168 594р.	277 467р.	235 804р.
		2 250	168 594р.	277 467р.	235 804р.
	4 000	1 750	185 653р.	292 814р.	251 010р.
		2 000	185 653р.	292 814р.	251 010р.
		2 250	185 653р.	292 814р.	251 010р.
	4 500	1 750	202 625р.	308 350р.	266 130р.
		2 000	202 625р.	308 350р.	266 130р.
		2 250	202 625р.	308 350р.	266 130р.

NL - заказная длина площадки, мм
NW - заказная ширина платформы, мм

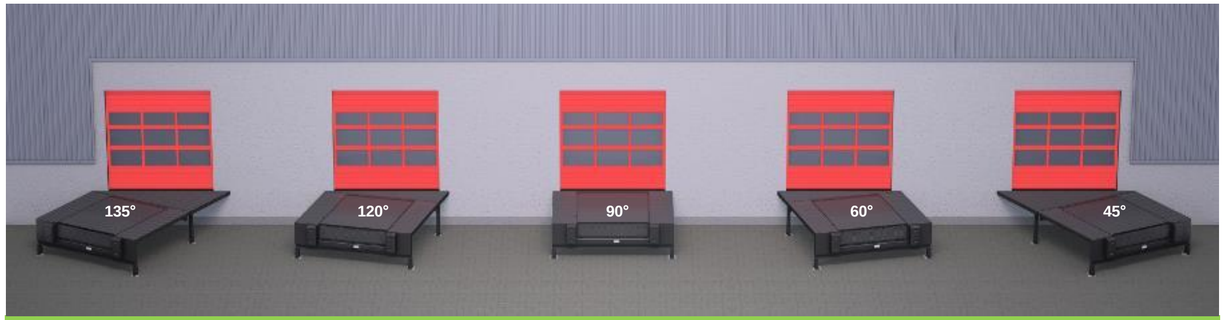

Варианты монтажа площадки под углом к фасаду здания

Внимание!

Цена площадки не включает стоимость уравнительной платформы!

В площадку встраивается платформа Alutech SL только **Модели S** соответствующего размера!

ПЕРЕГРУЗОЧНАЯ ПЛОЩАДКА ALUTECH PTL

На изображении показана перегрузочная площадка PTL со встроенной уравнительной платформой TL

Стандартный комплект поставки
Динамическая нагрузка - **60 кН** (6 тонн)
Ширина площадки - **3400 мм**
Высота площадки - **900-1400 мм** на выбор
Угол примыкания к зданию - **90°**
Цвета: **RAL9005** (черный), **RAL7016** (серый), **RAL5010** (синий)
Толщина рифленого листа - **6/8 мм**
Дополнительные опоры при длине ≥3000 мм

Заказная длина платформы, мм	Заказная высота площадки, мм
2000	900, 1000, 1100, 1200, 1300, 1400
2500	900, 1000, 1100, 1200, 1300, 1400
3000	1000, 1100, 1200, 1300, 1400
3500	1100, 1200, 1300, 1400
4000	1200, 1300, 1400
4500	1200, 1300, 1400

Дополнительные опции	Цена
Покраска в нестандартный цвет по каталогу **RAL**	12 388р.
Дополнительные опоры **при длине 2000 и 2500 мм**	13 386р.

Ширина площадки	NL	NW	Угол примыкания к фасаду здания		
			90°	45°/135°	60°/120°
3400	2 000	1 750	129 275р.	231 925р.	194 153р.
		2 000	129 275р.	231 925р.	194 153р.
		2 250	129 275р.	231 925р.	194 153р.
	2 500	1 750	140 516р.	252 092р.	211 036р.
		2 000	140 516р.	252 092р.	211 036р.
		2 250	140 516р.	252 092р.	211 036р.
	3 000	1 750	153 251р.	263 943р.	222 299р.
		2 000	153 251р.	263 943р.	222 299р.
		2 250	153 251р.	263 943р.	222 299р.
	3 500	1 750	168 594р.	277 467р.	235 804р.
		2 000	168 594р.	277 467р.	235 804р.
		2 250	168 594р.	277 467р.	235 804р.
	4 000	1 750	185 653р.	292 814р.	251 010р.
		2 000	185 653р.	292 814р.	251 010р.
		2 250	185 653р.	292 814р.	251 010р.
	4 500	1 750	202 625р.	308 350р.	266 130р.
		2 000	202 625р.	308 350р.	266 130р.
		2 250	202 625р.	308 350р.	266 130р.

NL - заказная длина площадки, мм
NW - заказная ширина платформы, мм

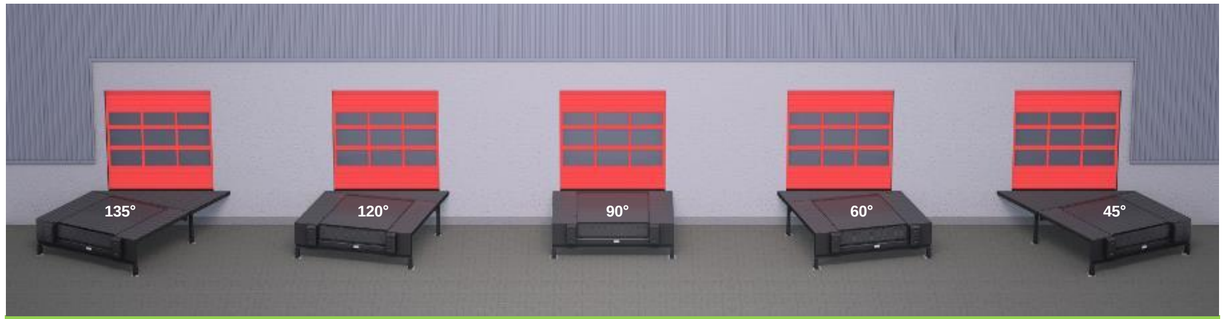

Варианты монтажа площадки под углом к фасаду здания

Внимание!

Цена площадки не включает стоимость уравнительной платформы!

В площадку встраивается платформа Alutech TL только **Модели S** соответствующего размера!

ПЕРЕГРУЗОЧНЫЙ ТАМБУР ALUTECH DH

АЛЮТЕХ
Группа компаний

Стандарт	Характеристики обшивки
Ширина - **3 400 мм**	Тип панели - **S-гофр** или **Микроволна**
Высота - **3 400 мм**	Толщина панели - **45 мм**
Крыша **наклон 5° вперед**	Стандартные цвета **сэндвич-панелей** по каталогу RAL: 9016, 8014, 8017, 9006, 7016, 6005, 5010, 3004, 1015 и цвет ADS703.
Цвет рамы **RAL9005** (черный), **RAL7016** (серый), **RAL5010** (синий)	
Сборная конструкция (монтаж без сварки)	**Расширенная палитра!** Стандартные цвета **профлиста** по каталогу RAL: 1014,1015,1018,1035, 2004, 3003, 3005, 3009, 3011, 3020, 4006, 5002, 5005, 5021, 6002, 6005, 7004, 7005, 7024, 8017, 9002, 9003, 9006, 9010.
	Возможность поставки профлиста другого цвета уточняется **по запросу.**

Наименование	Заказная длина	90° к зданию	45°/135° к зданию	60°/120° к зданию
Перегрузочный тамбур, без обшивки	2 000	51 611р.	69 906р.	71 351р.
	2 500	67 692р.	82 129р.	83 866р.
	3 000	102 307р.	112 316р.	141 323р.
	3 500	110 911р.	140 183р.	153 573р.
	4 000	126 754р.	184 158р.	170 092р.
	4 500	по запросу		

Наименование	Заказная длина	90° к зданию	45°/135° к зданию	60°/120° к зданию
Перегрузочный тамбур, с обшивкой профлистом	2 000	66 997р.	109 923р.	95 657р.
	2 500	103 427р.	150 353р.	136 020р.
	3 000	187 460р.	274 487р.	234 977р.
	3 500	211 456р.	305 106р.	265 255р.
	4 000	234 462р.	324 811р.	283 469р.
	4 500	по запросу		

Наименование	Заказная длина	90° к зданию	45°/135° к зданию	60°/120° к зданию
Перегрузочный тамбур, с обшивкой сэндвич-панелями	2 000	152 035р.	235 212р.	207 110р.
	2 500	205 508р.	301 096р.	268 198р.
	3 000	235 728р.	345 259р.	304 610р.
	3 500	268 027р.	385 117р.	338 572р.
	4 000	289 222р.	412 387р.	358 865р.
	4 500	по запросу		

Дополнительные опции*	Цена
Специальная ширина < 3400 мм (min 3300 мм)	0р.
Специальная ширина > 3400 мм (max 3500 мм)	2 206р.
Специальная высота < 3400 мм (min 3200 мм)	0р.
Специальная высота > 3400 мм (max 3600 мм)	2 206р.

*Для тамбура с обшивкой стоимость сообщается **по запросу.**

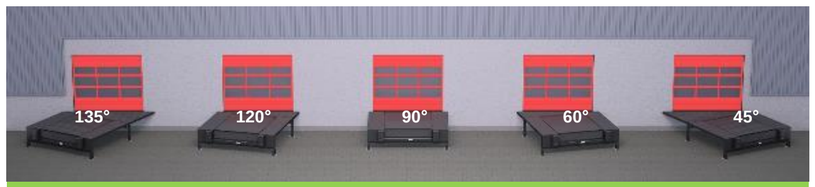

Варианты монтажа тамбура под углом к фасаду здания

На изображении показан перегрузочный тамбур без обшивки совместно с площадкой и уравнительной платформой

На изображении показан перегрузочный тамбур с обшивкой из сэндвич-панелей совместно с площадкой, уравнительной платформой и герметизатором проема

Варианты обшивки тамбура DH

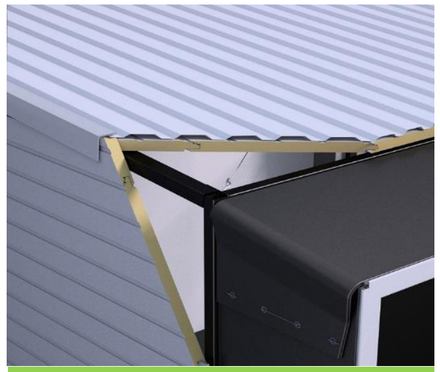

Сэндвич-панель

Профлист

Примечания: Стоимость тамбура с обшивкой из сэндвич-панелей с цветом "под дерево" сообщается **по запросу**.

Примечание: Возможность поставки обшивки из профлиста нестандартного цвета уточняется **по запросу.**

Покраска **сэндвич-панелей** в нестандартный цвет по каталогу RAL (только наружная сторона)			
Заказная длина	**90° к зданию**	**45°/135° к зданию**	**60°/120° к зданию**
2 000	28 420р.	54 121р.	42 629р.
2 500	35 092р.	60 546р.	50 080р.
3 000	41 765р.	67 589р.	56 839р.
3 500	48 561р.	74 632р.	63 672р.
4 000	55 233р.	81 923р.	70 122р.
4 500	по запросу		

ДОПОЛНИТЕЛЬНОЕ ОБОРУДОВАНИЕ ALUTECH

БАМПЕР И ПЛАСТИНЫ

Наименование	Описание	Арикул	Цена за шт.
Резиновые бамперы	Размер - **500x250x100 мм**.	DB502010	5 807р.
Пластина монтажная	Размер - **500x250 мм**, **окрашенная сталь**, цвет - **черный**.	MP502510	4 932р.
Пластина защитная	Размер - **470x230 мм**, толщина - **15 мм**, **оцинкованная сталь**.	SP502510	7 199р.

DB502010

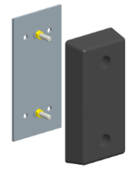

MP502510

SP502510

НАПРАВЛЯЮЩИЕ ДЛЯ КОЛЕС

Наименование	Описание	Арикул	Цена за пару
Направляющие для колес	Модель для крепления анкерами **1500 мм**, цвет - **сигнально желтый**.	WG	34 066р.

ОСВЕТИТЕЛЬНЫЙ ПРОЖЕКТОР

Наименование	Описание	Арикул	Цена за шт.
Светодиодный прожектор	Потребляемая мощность лампы - **30 Вт**. Подвижный кронштейн.	LED-DL	12 128р.

ДАТЧИК ПОЛОЖЕНИЯ СЕКЦИОННЫХ ВОРОТ

Наименование	Описание	Арикул	Цена за шт.
Датчик положения секционных ворот	Фотоэлектрический датчик. Блокирует уравнительную платформу при закрытых воротах.	SDP	5 277р.

КОМПЛЕКТ УПЛОТНИТЕЛЕЙ ДЛЯ УРАВНИТЕЛЬНЫХ ПЛАТФОРМ
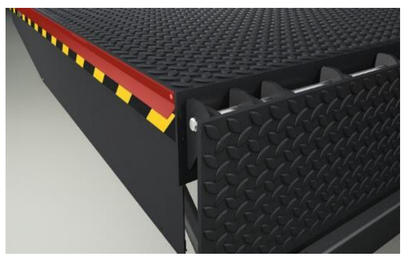
Наименование	Описание	Арикул	Цена за шт.
Комплект боковых уплотнителей (до 2500 мм)	Для установки на уравнительных платформах длиной до 2500 мм включительно. Герметизирует пространство между боковыми стенками платформы и приямком. Материал - термоэластопласт.	SSK-1	1 305р.
Комплект боковых уплотнителей (свыше 2500 мм)	Для установки на уравнительных платформах длиной свыше 2500 мм. Герметизирует пространство между боковыми стенками платформы и приямком. Материал - термоэластопласт.	SSK-2	2 350р.
Задний уплотнитель	Для установки на уравнительныйх платформах любой ширины. Герметизирует пространство между задней стенкой платформы и приямком. Материал - армированный ПВХ 3 мм.	RS	2 960р.